Sign Cap

www.asafe.com

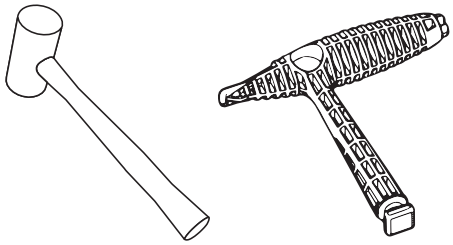

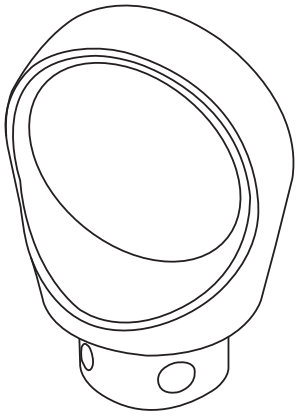

1X

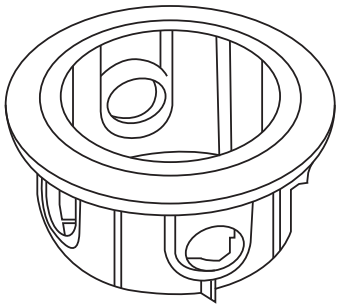

1X

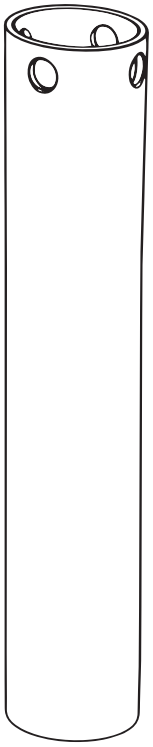

1X

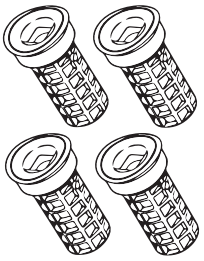

4X

4X

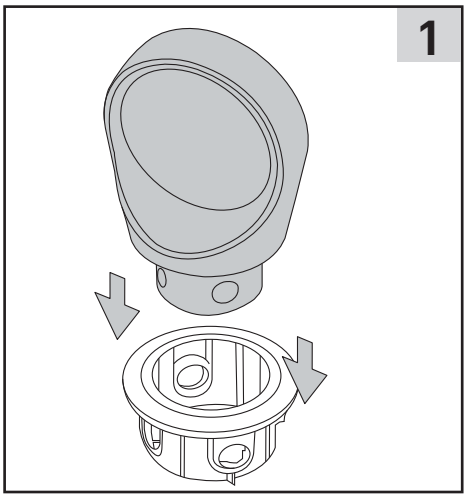
1

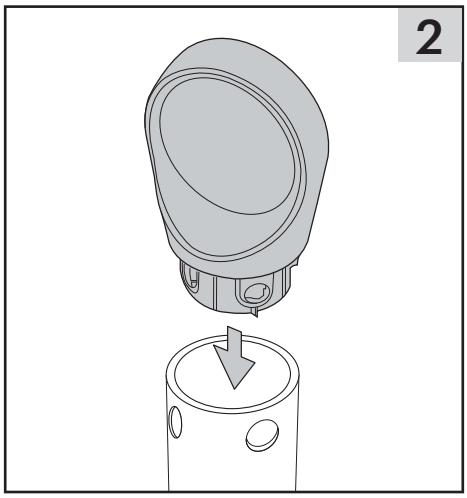
2

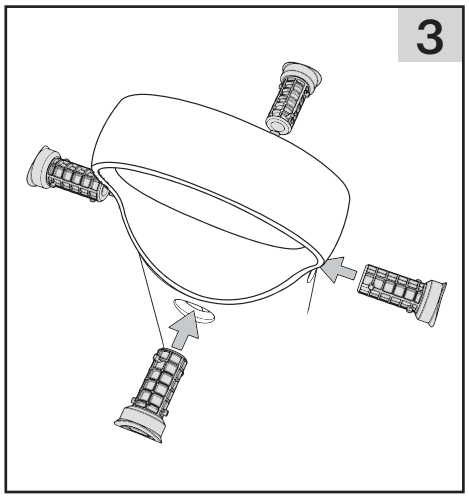
3

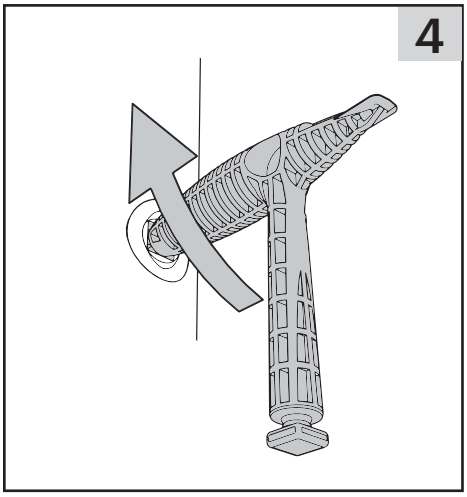
4

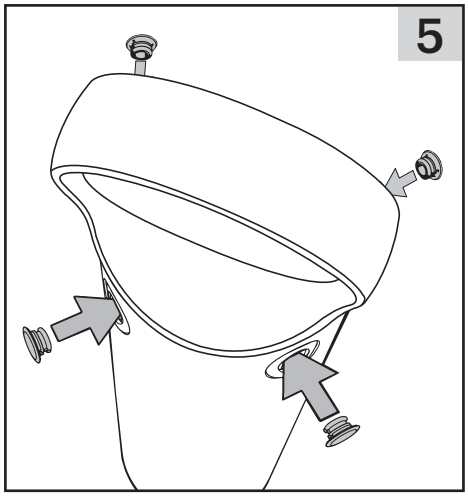
5

6